DORO

Tipo	lampada da terra
Articolo num.	17/1240.34/5096
GTIN (EAN)	4022671116503

descrizione

DORO, lampada da terra, nero opaco - cromato, altro, diretto/indiretto, IP20

materiali e dimensioni

colore	nero opaco - cromato
materiali	acciaio + vetro acrilico nero
dimensioni	L 1.700 mm x B 400 mm x H 1.900 mm
regolazione altezza	regolazione continua dell'altezza
peso	15,05 kg

specifiche luce ed elettriche
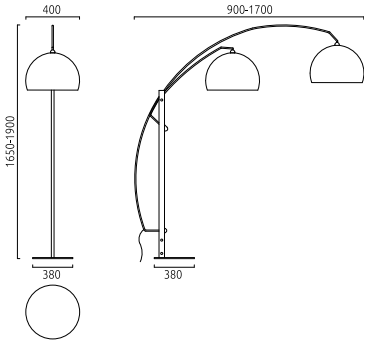
sorgente luminosa	1 x E27, 1 W - 60 W
Sorgente luminosa incl.	Nein
consumo	0 W
emissione luminosa	diretto/indiretto
grado di protezione	IP20
classe di protezione	2
Tipo di prodotto secondo UE 2019/2015 e UE 2019/2020	Lampada per sorgenti luminose sostituibili