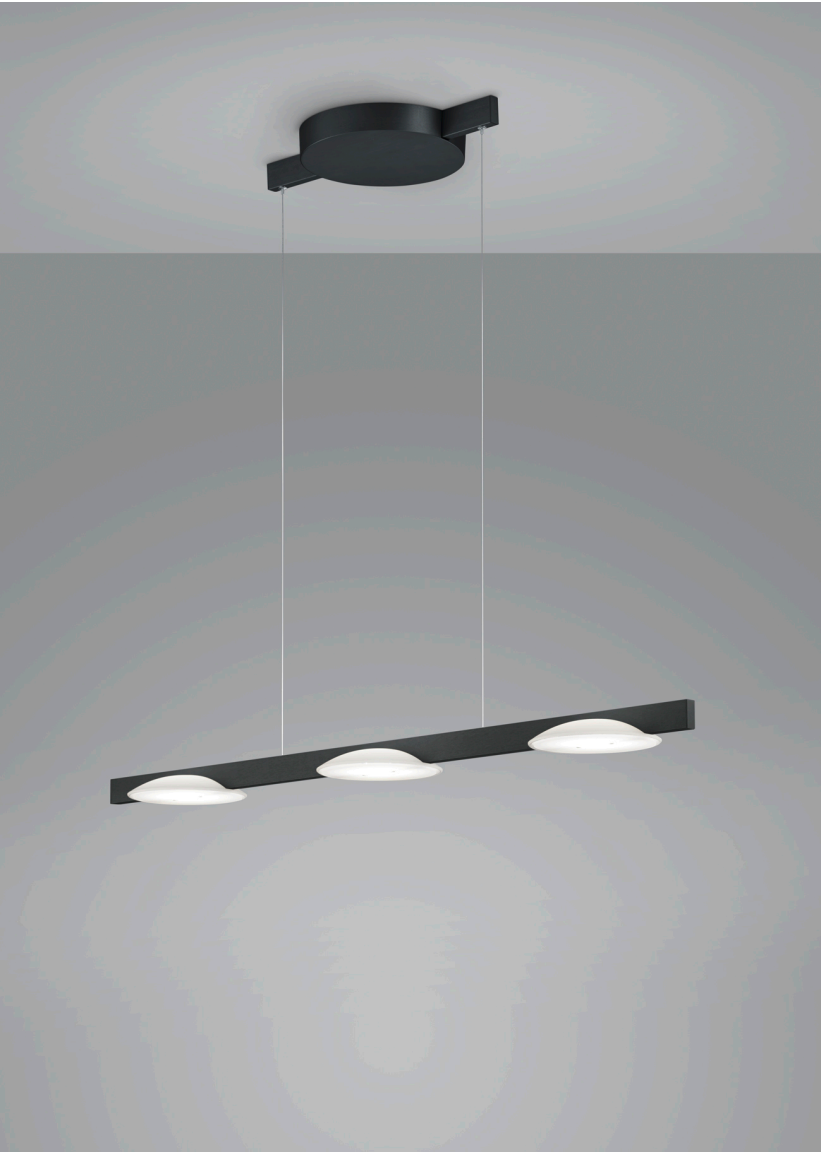

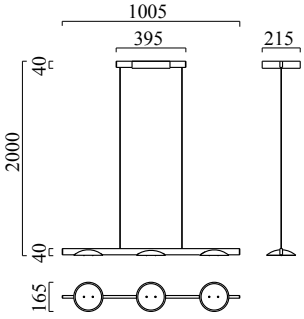

POLE

Typ	Pendelleuchte
Artikel Nr.	36/1901.22
GTIN (EAN)	4022671108454

Beschreibung

POLE, Pendelleuchte, mattschwarz, LED austauschbar durch Fachkraft, direkt, IP20

Material und Maße

Farbe	mattschwarz
Werkstoff	Aluminium + Glas satiniert
Maße	L 1.005 mm x B 215 mm x H 40 mm
Höhenverstellung	Höhe einstellbar
Pendellänge	100 mm - 2.000 mm
Gewicht	1,9 kg

Licht- und Elektrotechnik

Leuchtmittel	LED austauschbar durch Fachkraft
Steuerung	dimmbar Phasenan/abschnitt
Casambi	Optional mit CASAMBI Steuerung erhältlich
Systemleistung	28 W
Netto	2.160 lm (Leuchte/netto)
Brutto	3.940 lm (LED-Modul/brutto)
Lichtfarbe	2.700 K
CRI	90-100
Lichtaustritt	direkt
Schutzart	IP20
Schutzklasse	1
Produktart gemäß EU 2019/2015 und EU 2019/2020	umgebendes Produkt
Energieeffizienzklasse der eingebauten Lichtquelle(n)	E

Zubehör

Name	CASAMBI CBU-TED Bluetooth Dimmer
Art.Nr.	6100
Kurztext	CASAMBI, Zubehör