METIS

Typ	Pendelleuchte
Artikel Nr.	96/2311.22
GTIN (EAN)	4022671116268

Beschreibung

METIS, Pendelleuchte, mattschwarz, LED austauschbar durch Fachkraft, direkt/indirekt, IP20

Material und Maße

Farbe	mattschwarz
Werkstoff	Aluminium + Acryldiffusor satiniert
Maße	L 1.200 mm x B 90 mm x H 2.100 mm
Höhenverstellung	Höhe einstellbar
Gewicht	3,1 kg

Licht- und Elektrotechnik

Leuchtmittel	LED austauschbar durch Fachkraft
Steuerung	dimmbar Phasenan/abschnitt
Casambi	Optional mit CASAMBI Steuerung erhältlich
Systemleistung	43 W
Netto	3.480 lm (Leuchte/netto)
Brutto	4.980 lm (LED-Modul/brutto)
Lichtfarbe	2.700 K
CRI	90-100
Lichtaustritt	direkt/indirekt
Schutzart	IP20
Schutzklasse	1
Produktart gemäß EU 2019/2015 und EU 2019/2020	umgebendes Produkt
Energieeffizienzklasse der eingebauten Lichtquelle(n)	F

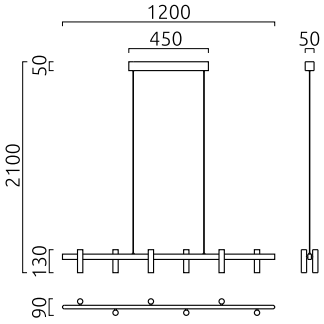

Zubehör

Name	CASAMBI CBU-TED Bluetooth Dimmer
Art.Nr.	6100
Kurztext	CASAMBI, Zubehör